FICHA TÉCNICA:

Modelo	Grand Bassano Insert
Dimensões	1030x650X530
Combustível	Lenha
Potência	13kw
Rendimento (Vol. Aquecido) área piso	130 a 150m²
Consumo	3,4kg/h
Eficiência Aproximada	70%
Volume Aquecido	250 a 300m³
Ventilador	Sim
Dupla Combustão	sim
Diâmetro da Chaminé	180mm
Nicho da Lareira	1015x640x550 LxAxP
Peso	100Kg
Material	Aço Carbono
Comprimento Recomendável dos Toros	800mm
Material da Chapa Guarda Fogo	Aço Carbono
Volume da Fornalha	0,14m³
Tamanho do Vidro	930 x 455mm
Veneziana	Sim

IMAGENS

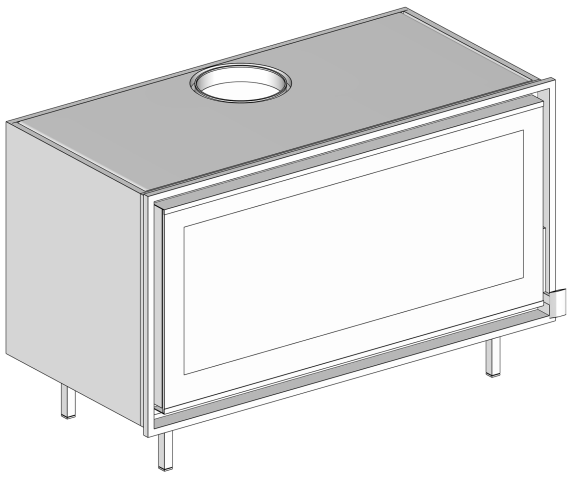

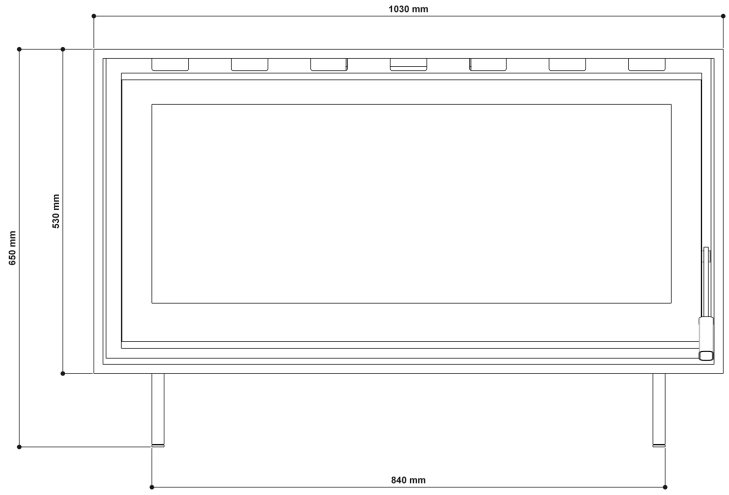
1030 mm
530 mm
650 mm
840 mm

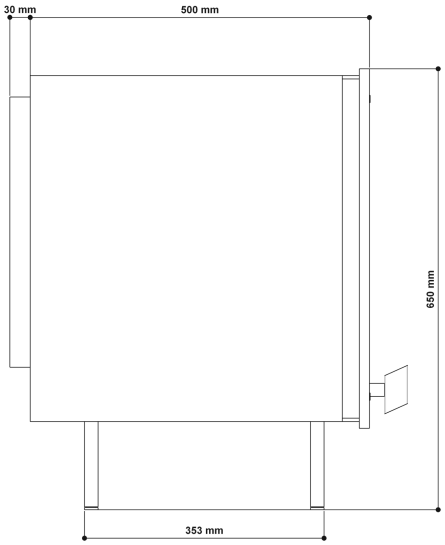
30 mm
500 mm
650 mm
353 mm

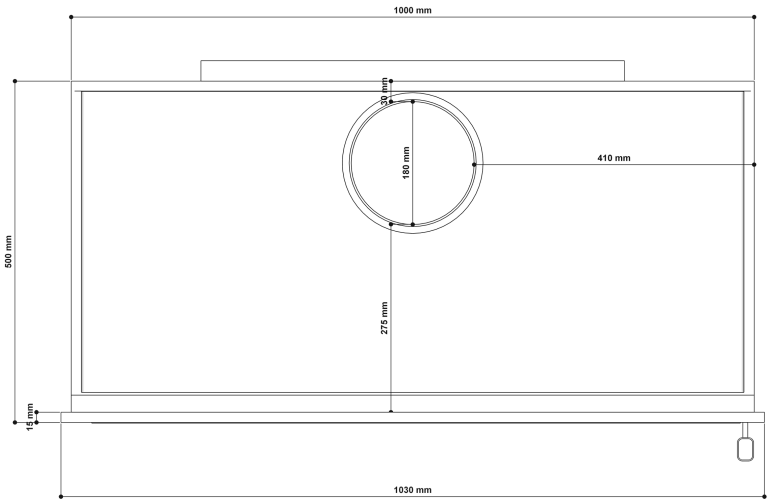
1000 mm
20 mm
180 mm
410 mm
500 mm
275 mm
15 mm
1030 mm

Veneziana

