FICHA TÉCNICA:

Modelo	Velar Externa
Dimensões	1400x740x600 LxAxP
Medida da Pedra	1440 x 640
Combustível	Lenha
Potência	5kw
Rendimento (Vol. Aquecido) área piso	250m²
Consumo	5kw/h
Eficiência Aproximada	70%
Volume Aquecido	570m³
Ventilador	Sim
Dupla Combustão	sim
Diâmetro da Chaminé	215mm
Peso	150kg
Material	Aço Carbono
Comprimento Recomendável dos Toros	1050mm
Material da Chapa Guarda Fogo	Aço Carbono
Volume da Fornalha	0,17m³

IMAGENS

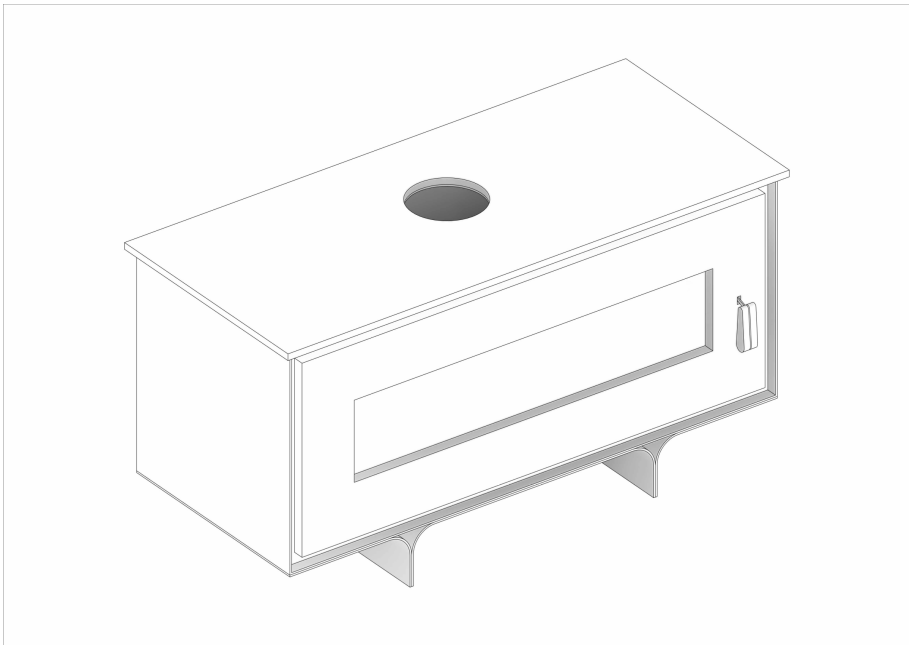

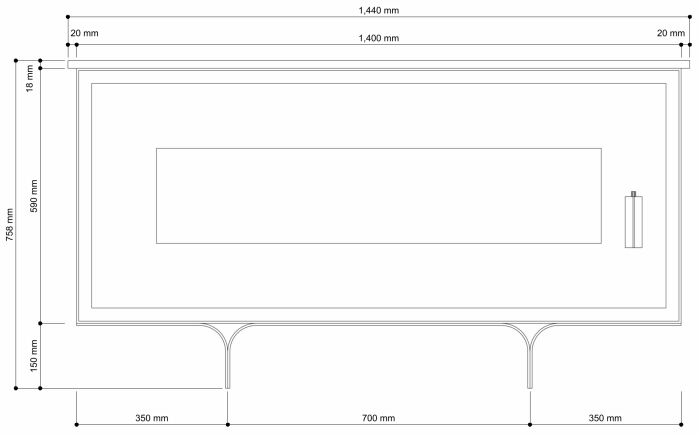
1,440 mm
20 mm
1,400 mm
20 mm
18 mm
590 mm
758 mm
150 mm
350 mm
700 mm
350 mm

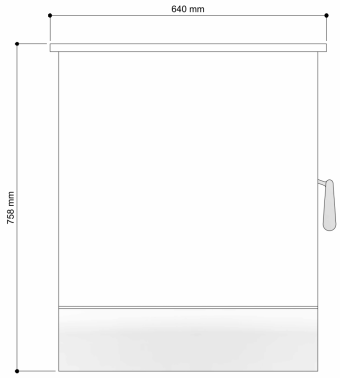
640 mm
758 mm

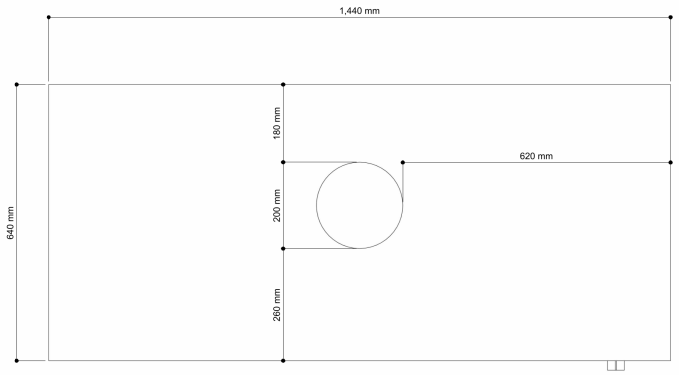
1,440 mm
180 mm
620 mm
200 mm
640 mm
260 mm