FICHA TÉCNICA:

Modelo	Verona Dupla Face Insert 660
Dimensões	660 x 640 x 500 LxAxP
Combustível	Lenha
Potência	7kw
Rendimento (Vol. Aquecido) área piso	60 a 80m²
Consumo	3,4kw/h
Eficiência Aproximada	70%
Volume Aquecido	150 a 200m³
Ventilador	Sim
Dupla Combustão	Não
Diâmetro da Chaminé	180mm
Nicho da Lareira	620x620x460LxAxP
Peso	70kg
Material	Aço Carbono
Comprimento Recomendável dos Toros	400mm
Material da Chapa Guarda Fogo	Aço Carbono
Volume da Fornalha	0,10m³

IMAGENS

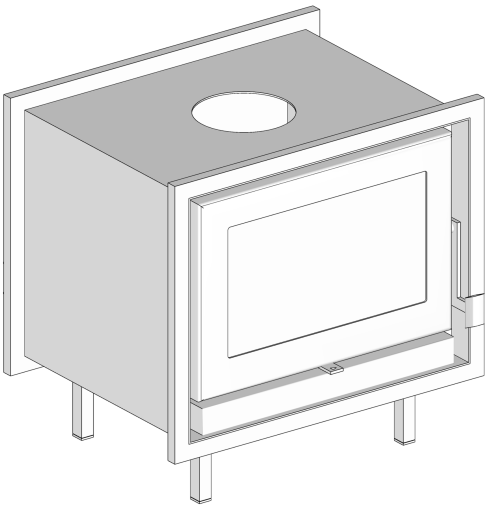

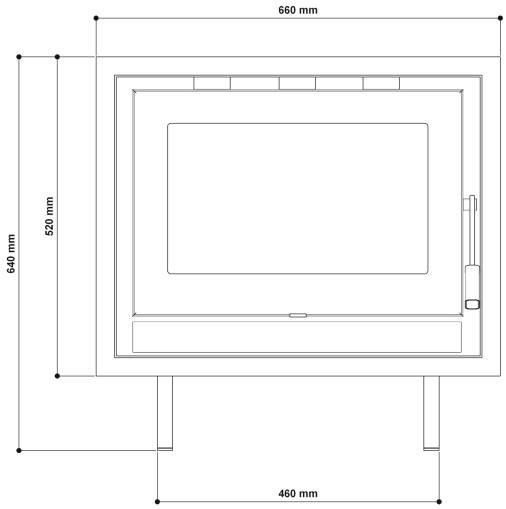
660 mm
640 mm
520 mm
460 mm

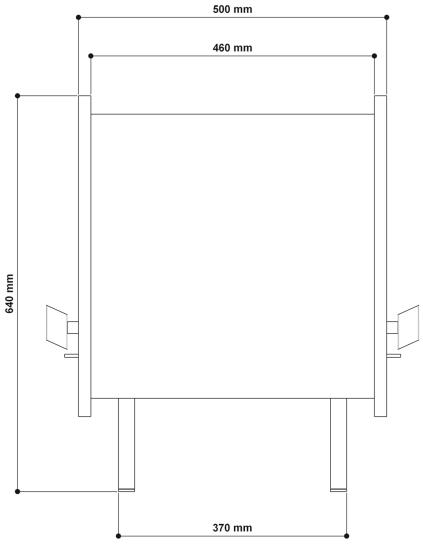
500 mm
460 mm
640 mm
370 mm

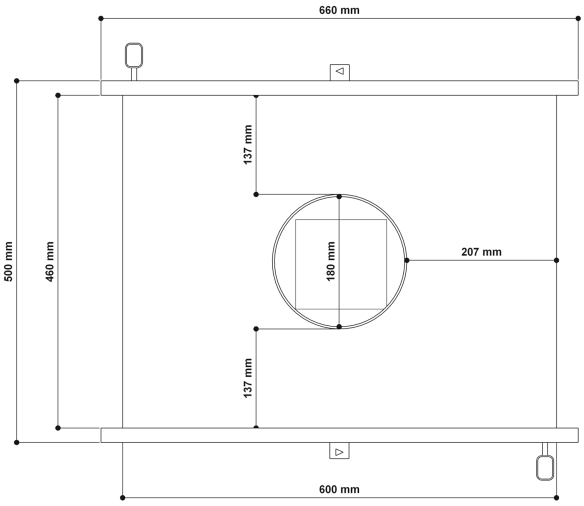
660 mm
137 mm
500 mm
460 mm
180 mm
207 mm
137 mm
600 mm