## FICHA TÉCNICA:

| | |
|---|---|
| **Modelo** | Firenze Insert |
| **Dimensões** | 825x830x530 LxAxP |
| **Combustível** | Lenha |
| **Potência** | 13kw |
| **Rendimento (Vol. Aquecido) área piso** | 160 a 180m2 |
| **Consumo** | 3kw/h |
| **Eficiência Aproximada** | 74% |
| **Volume Aquecido** | 498m³ |
| **Ventilador** | Sim |
| **Dupla Combustão** | Sim |
| **Diâmetro da Chaminé** | 180mm |
| **Peso** | 125kg |
| **Material** | Aço Carbono |
| **Comprimento Recomendável dos Toros** | 700mm |
| **Material da Chapa Guarda Fogo** | Aço Carbono |
| **Volume da Fornalha** | 0,13m² |
| **Tamanho do Vidro** | 570 x 375mm |
| **Veneziana** | Sim |

## IMAGENS

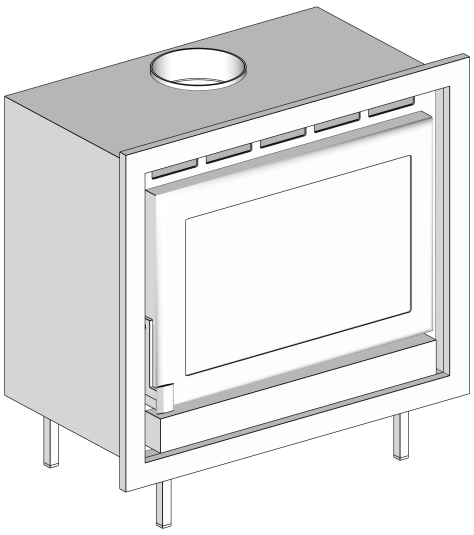

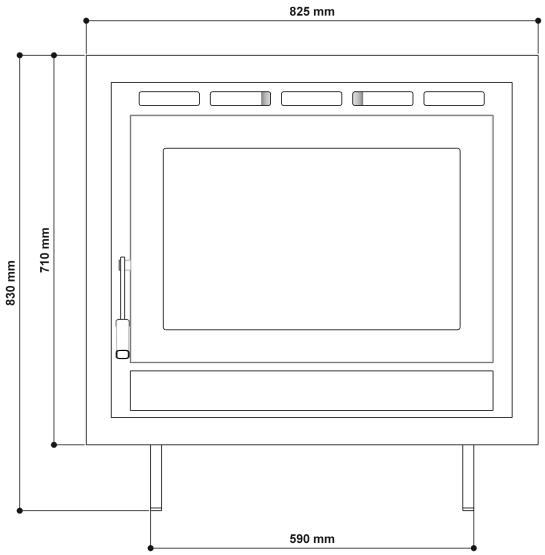
825 mm
830 mm
710 mm
590 mm

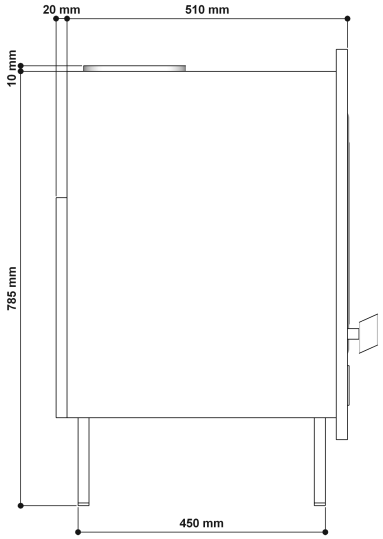
20 mm
510 mm
10 mm
785 mm
450 mm

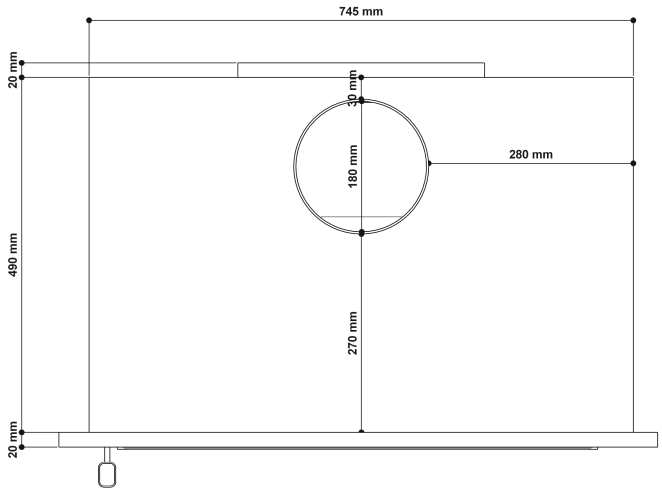
745 mm
20 mm
30 mm
280 mm
180 mm
490 mm
270 mm
20 mm

Veneziana

