FICHA TÉCNICA:

Modelo	Belluno Externa
Dimensões	800x470x480 LxAxP
Combustível	Lenha
Potência	7kw
Rendimento (Vol. Aquecido) área piso	70 a 90m²
Consumo	3kw/h
Eficiência Aproximada	70%
Volume Aquecido	175 a 225m³
Ventilador	Não
Dupla Combustão	Sim
Diâmetro da Chaminé	180 mm
Peso	70kg
Material	Aço Carbono
Comprimento Recomendável dos Toros	600mm
Material da Chapa Guarda Fogo	Aço Carbono
Volume da Fornalha	0,07m³
Tamanho do Vidro	640 x 255mm

IMAGENS

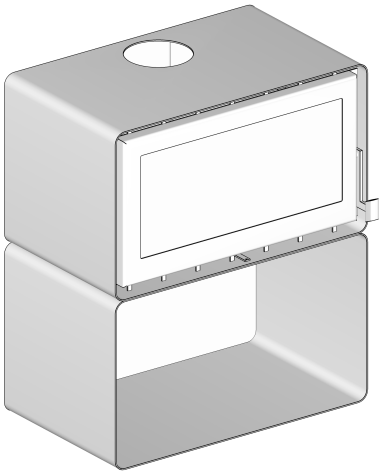

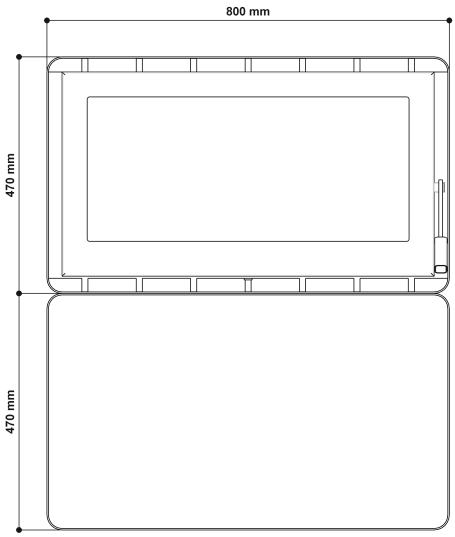
800 mm
470 mm
470 mm

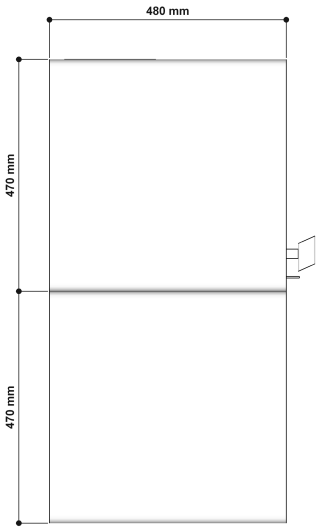
480 mm
470 mm
470 mm

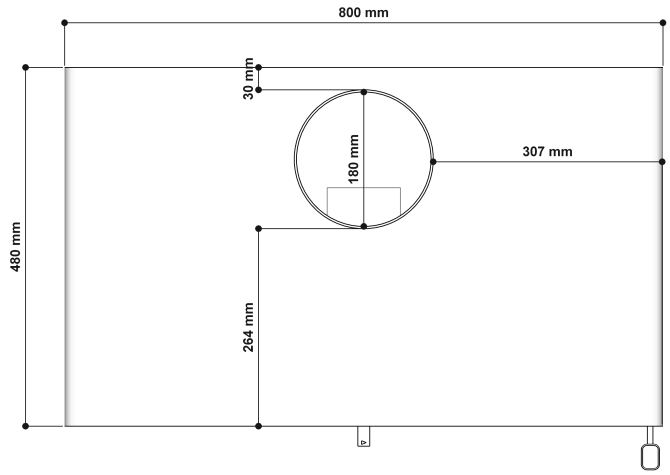
800 mm
30 mm
180 mm
307 mm
480 mm
264 mm