FICHA TÉCNICA:

Modelo	Abruzzo Dupla Face Externa 1260
Dimensões	1260x620x500 LxAxP
Combustível	Lenha
Potência	15kw
Rendimento (Vol. Aquecido) área piso	160 a 180m²
Consumo	4 kw/h
Eficiência Aproximada	70%
Volume Aquecido	400 a 450m³
Ventilador	Sim
Dupla Combustão	Não
Diâmetro da Chaminé	180mm
Peso	120kg
Material	Aço Carbono
Comprimento Recomendável dos Toros	950mm
Material da Chapa Guarda Fogo	Aço Carbono
Volume da Fornalha	0,15m³
Tamanho do Vidro	1040 x 255mm
Veneziana	Sim

IMAGENS

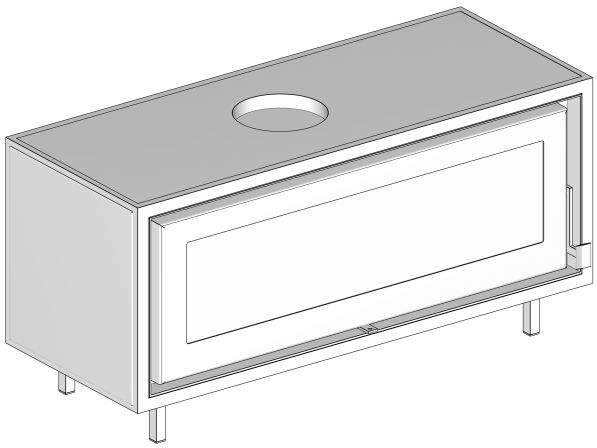

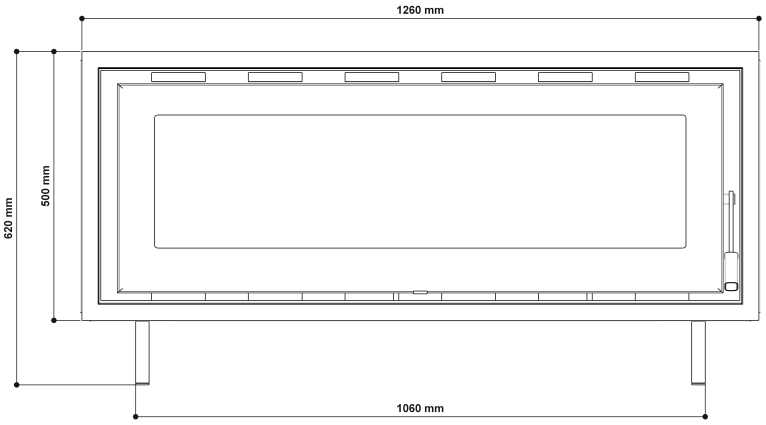
1260 mm
620 mm
500 mm
1060 mm

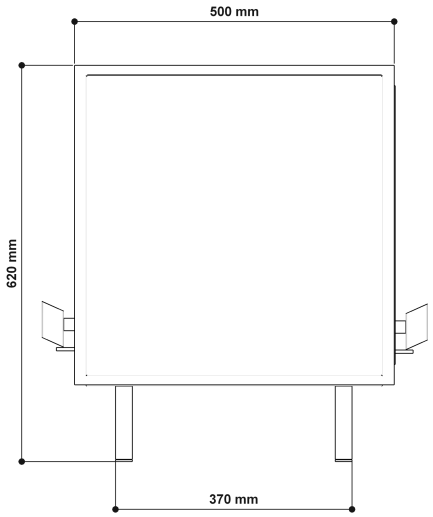
500 mm
620 mm
370 mm

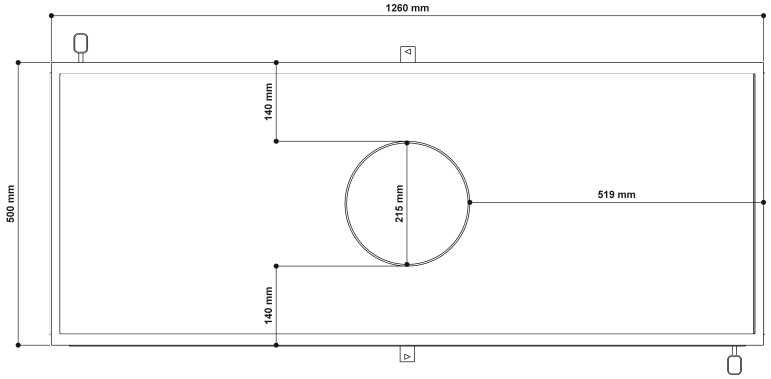
1260 mm
140 mm
500 mm
215 mm
519 mm
140 mm

Veneziana

