FICHA TÉCNICA:

Modelo	Grand Firenze Dupla Face Externa
Dimensões	1025x830x560 LxAxP
Combustível	Lenha
Potência	14kw
Rendimento (Vol. Aquecido) área piso	190 a 210m²
Consumo	4,3kw/h
Eficiência Aproximada	70%
Volume Aquecido	560m³
Ventilador	Sim
Dupla Combustão	Não
Diâmetro da Chaminé	180mm
Peso	180kg
Material	Aço Carbono
Comprimento Recomendável dos Toros	800mm
Material da Chapa Guarda Fogo	Aço Carbono
Volume da Fornalha	0,17m³
Tamanho do Vidro	770 x 375mm
Veneziana	Sim

IMAGENS

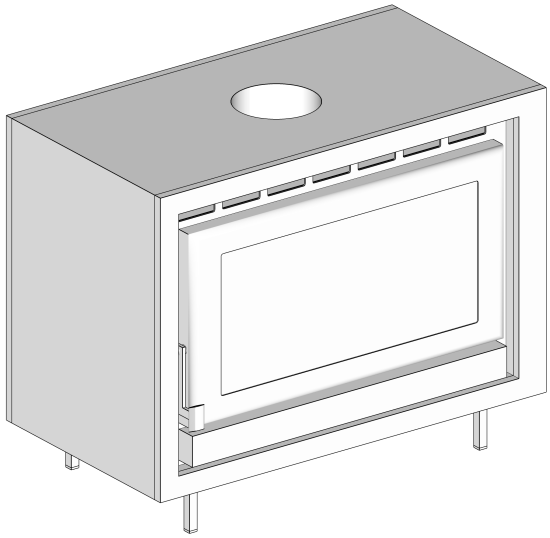

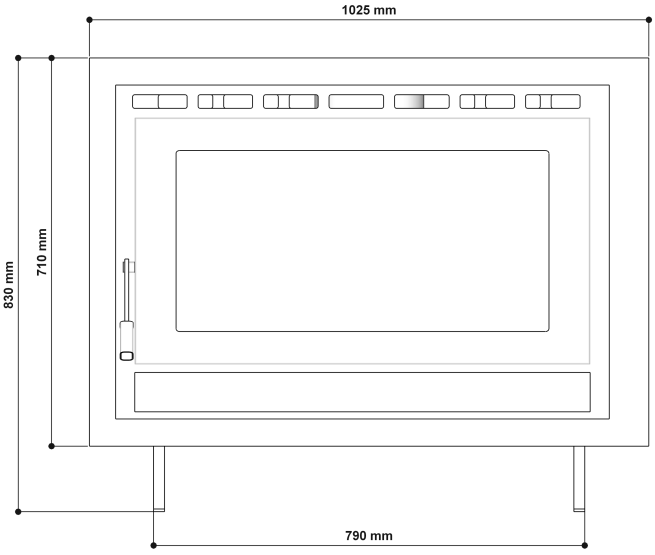
1025 mm
830 mm
710 mm
790 mm

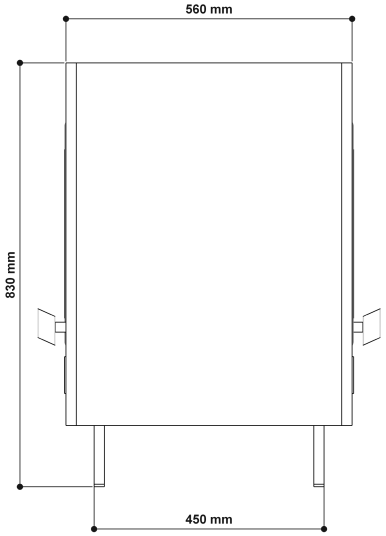
560 mm
830 mm
450 mm

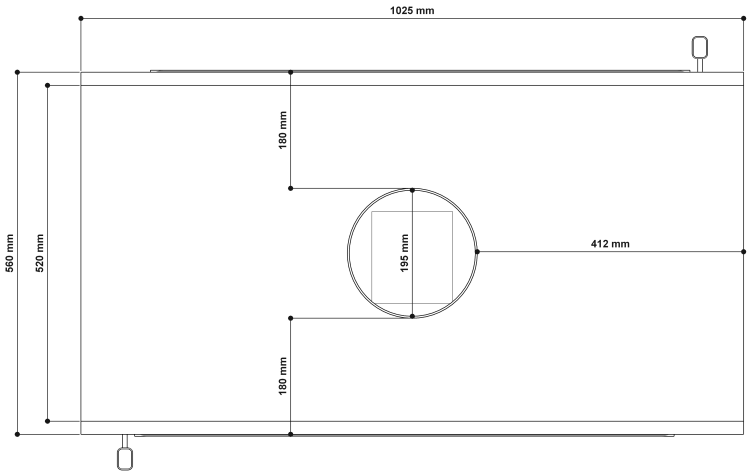
1025 mm
180 mm
560 mm
520 mm
195 mm
412 mm
180 mm

Veneziana

