FICHA TÉCNICA:

Modelo	Firenze Dupla Face Insert
Dimensões	825x830x560 LxAxP
Combustível	Lenha
Potência	13kw
Rendimento (Vol. Aquecido) área piso	140 a 160²
Consumo	3,9kw/h
Eficiência Aproximada	70%
Volume Aquecido	430m³
Ventilador	Sim
Dupla Combustão	Não
Diâmetro da Chaminé	180mm
Peso	160kg
Material	Aço Carbono
Comprimento Recomendável dos Toros	600mm
Material da Chapa Guarda Fogo	Aço Carbono
Volume da Fornalha	0,13m³
Tamanho do Vidro	570 x 375mm
Veneziana	Sim

IMAGENS

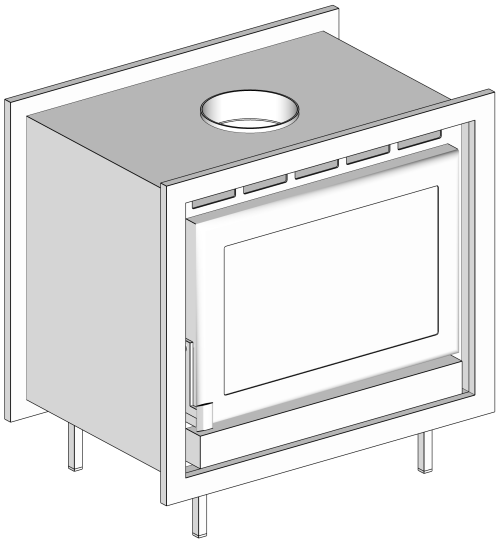

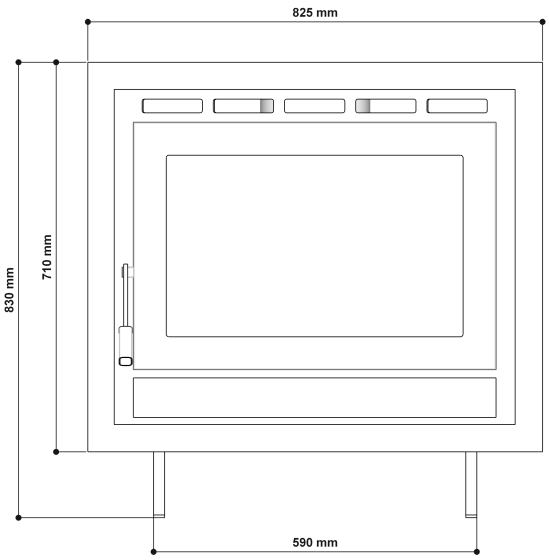
825 mm
830 mm
710 mm
590 mm

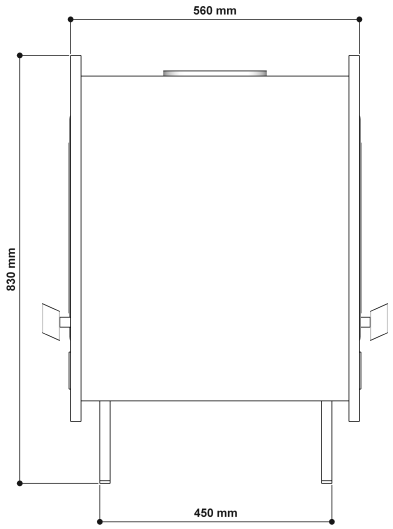
560 mm
830 mm
450 mm

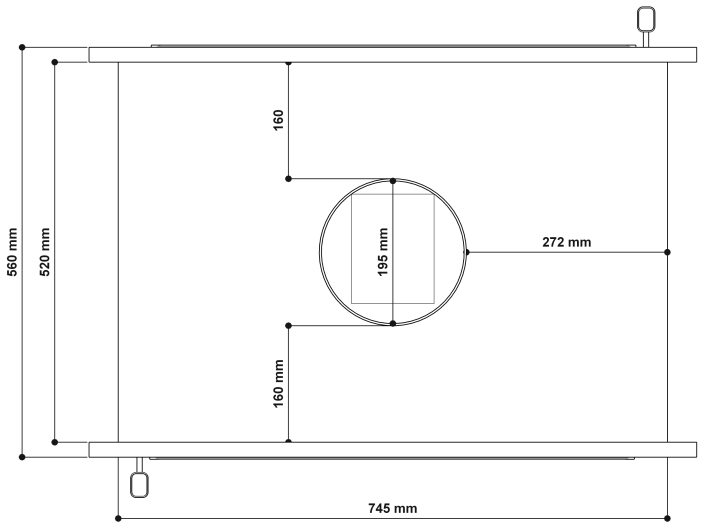
160
560 mm
520 mm
195 mm
272 mm
160 mm
745 mm

Veneziana

