FICHA TÉCNICA:

Modelo	Novara Quatro Faces 1200
Dimensões	1200x485x500 LxAxP
Combustível	Lenha
Potência	15kw
Rendimento (Vol. Aquecido) área piso	160 a 180m²
Consumo	4 kw/h
Eficiência Aproximada	70%
Volume Aquecido	400 a 450m³
Ventilador	Não
Dupla Combustão	Não
Diâmetro da Chaminé	180mm
Peso	120kg
Material	Aço Carbono
Comprimento Recomendável dos Toros	950mm
Material da Chapa Guarda Fogo	Aço Carbono
Volume da Fornalha	0,17m³
Tamanho do Vidro	905 x 255mm
Veneziana	Sim

IMAGENS

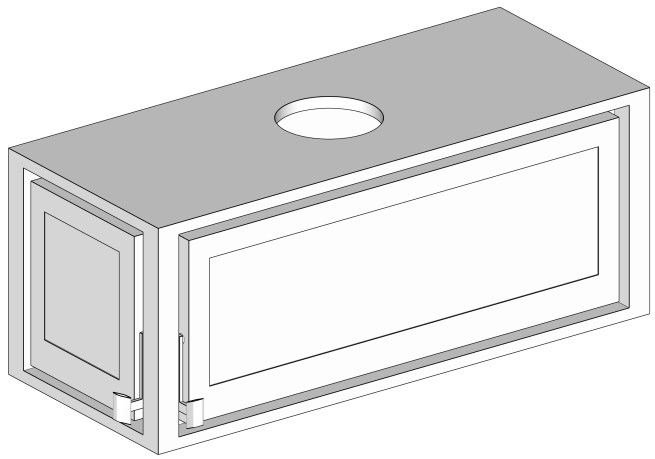

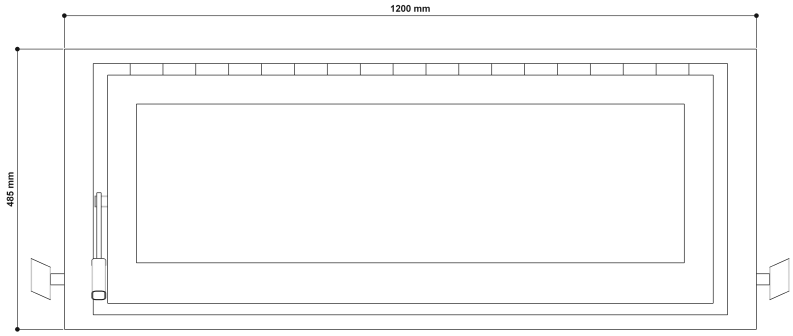
1200 mm
485 mm

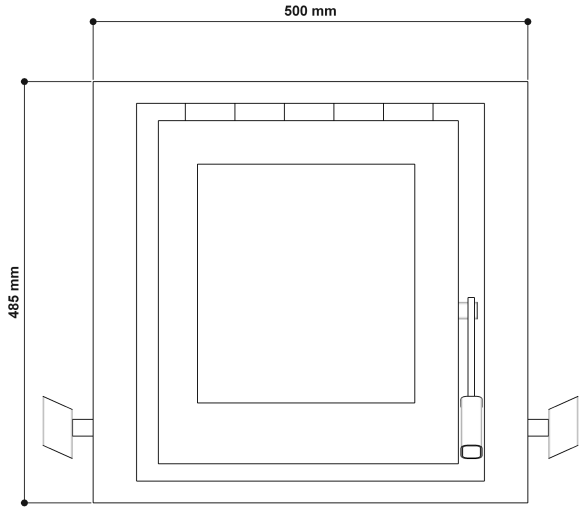
500 mm
485 mm

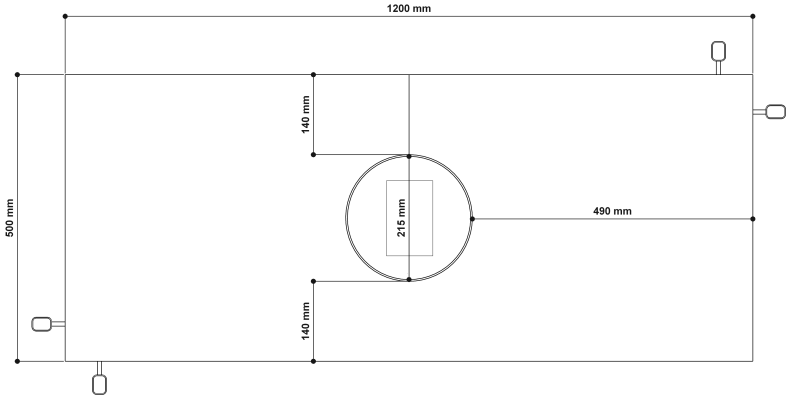
1200 mm
140 mm
215 mm
490 mm
500 mm
140 mm

Veneziana

