FICHA TÉCNICA:

Modelo	Novara Quatro Faces 1000
Dimensões	1000x485x500 LxAxP
Combustível	Lenha
Potência	13kw
Rendimento (Vol. Aquecido) área piso	150 a 170m2
Consumo	3,4kw/h
Eficiência Aproximada	70%
Volume Aquecido	300 a 350m³
Ventilador	Não
Dupla Combustão	Não
Diâmetro da Chaminé	180mm
Peso	110kg
Material	Aço Carbono
Comprimento Recomendável dos Toros	800mm
Material da Chapa Guarda Fogo	Aço Carbono
Volume da Fornalha	0,15m³
Tamanho do Vidro	705 x 255mm
Veneziana	Sim

IMAGENS

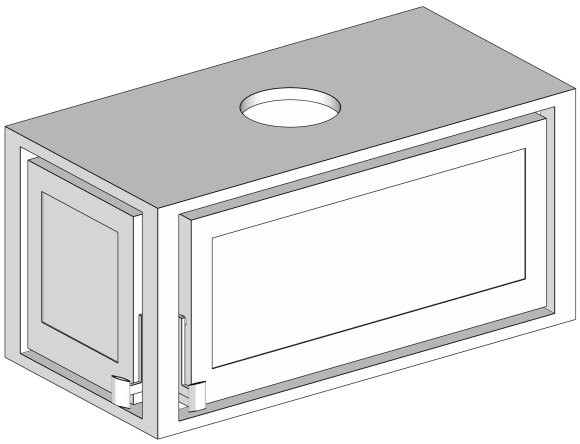

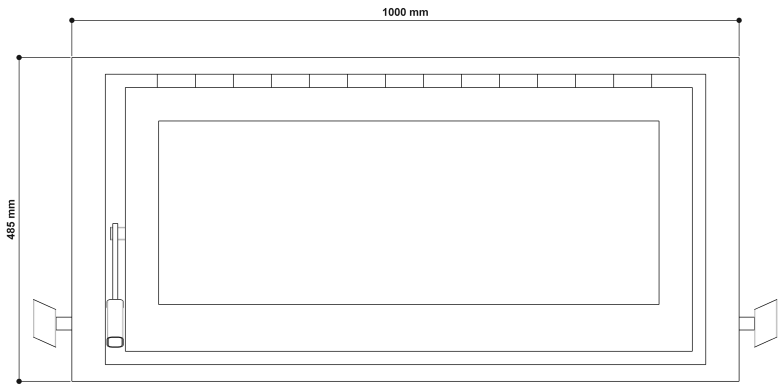
1000 mm
485 mm

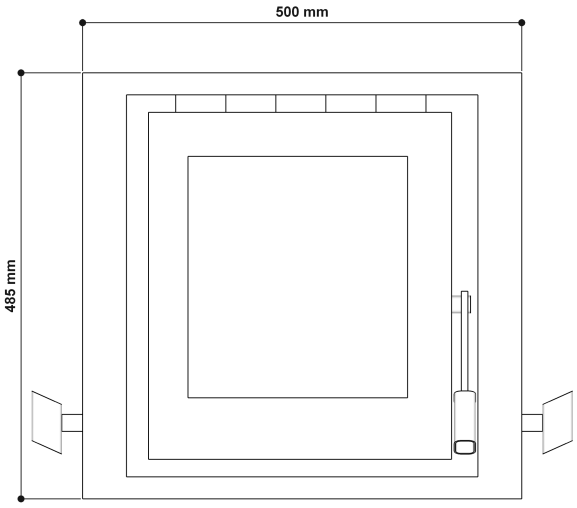
500 mm
485 mm

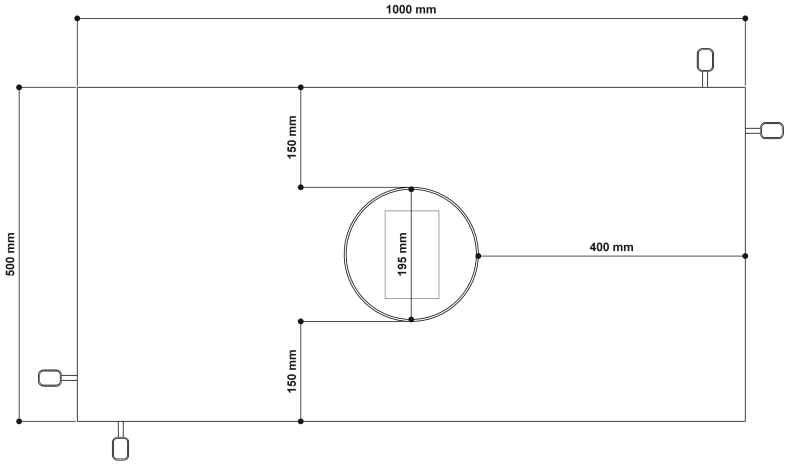
1000 mm
150 mm
500 mm
195 mm
400 mm
150 mm

Veneziana

