FICHA TÉCNICA:

Modelo	Novara Quatro Faces 800
Dimensões	800x485x500 LxAxP
Combustível	Lenha
Potência	10kw
Rendimento (Vol. Aquecido) área piso	80 a 100m²
Consumo	3,4kw/h
Eficiência Aproximada	70%
Volume Aquecido	225 a 275m³
Ventilador	Não
Dupla Combustão	Não
Diâmetro da Chaminé	180mm
Peso	80kg
Material	Aço Carbono
Comprimento Recomendável dos Toros	650mm
Material da Chapa Guarda Fogo	Aço Carbono
Volume da Fornalha	0,13m³
Tamanho do Vidro	505 x 255mm
Veneziana	Sim

IMAGENS

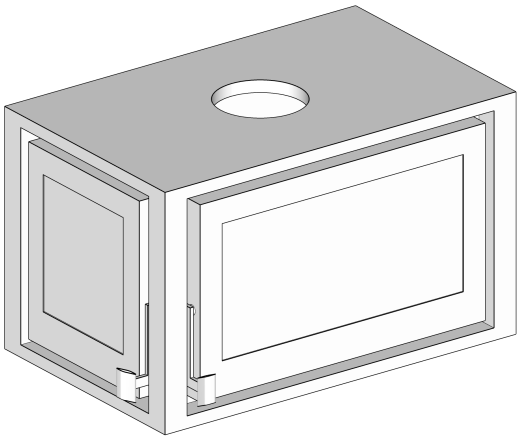

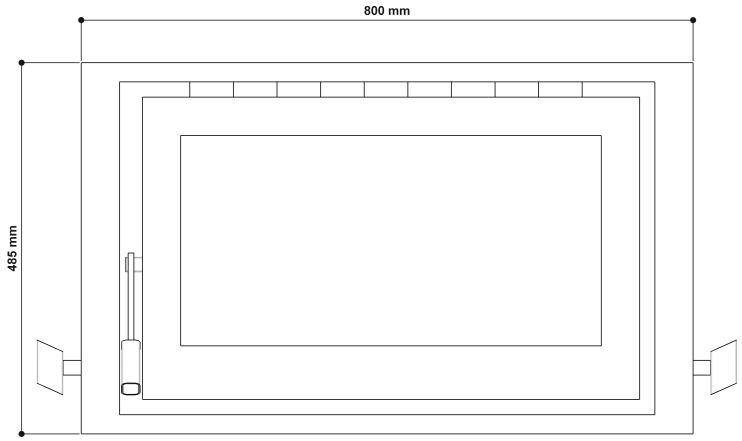
800 mm
485 mm

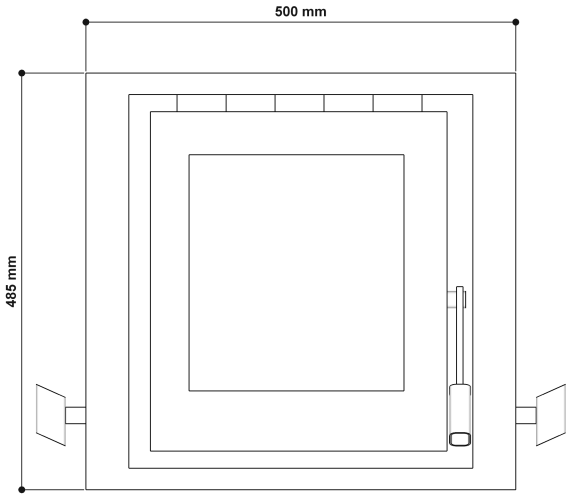
500 mm
485 mm

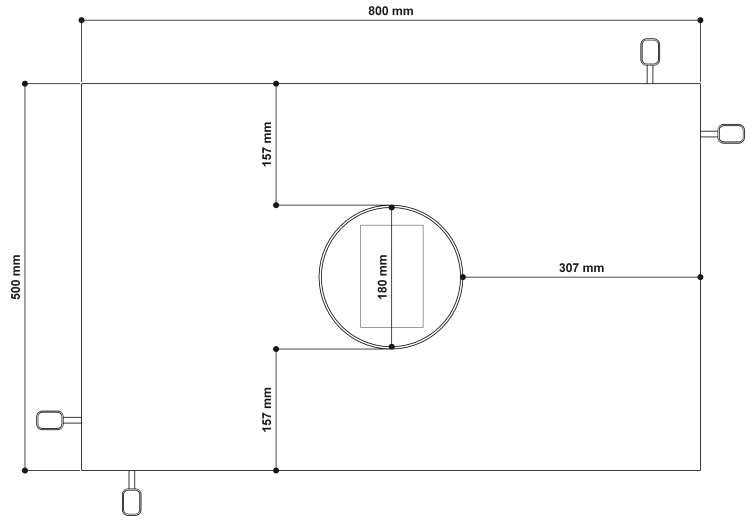
800 mm
157 mm
500 mm
180 mm
307 mm
157 mm

Veneziana

