FICHA TÉCNICA:

Modelo	Novara 1200 Tripla Face G
Dimensões	1200x605x500 LxAxP
Combustível	Lenha
Potência	15kw
Rendimento (Vol. Aquecido) área piso	160 a 180m²
Consumo	4 kw/h
Eficiência Aproximada	70%
Volume Aquecido	400 a 450m³
Ventilador	Opcional
Dupla Combustão	Não
Diâmetro da Chaminé	180mm
Peso	120kg
Material	Aço Carbono
Comprimento Recomendável dos Toros	950mm
Material da Chapa Guarda Fogo	Aço Carbono
Volume da Fornalha	0,17m³
Tamanho do Vidro	945 x 255mm
Veneziana	Sim

IMAGENS

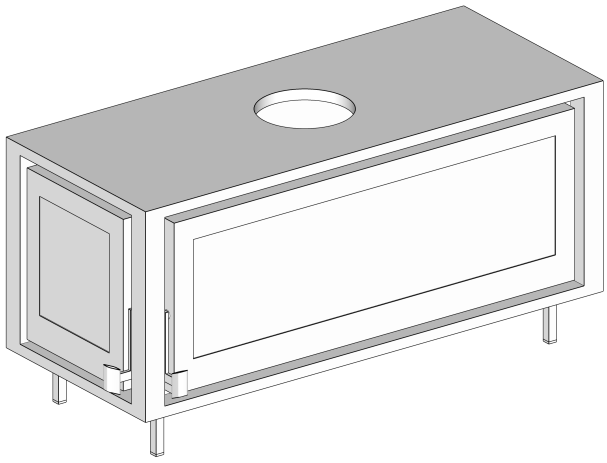

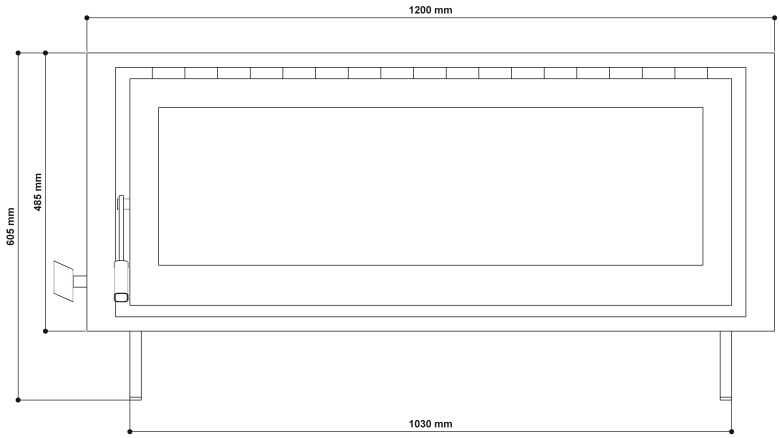
1200 mm
605 mm
485 mm
1030 mm

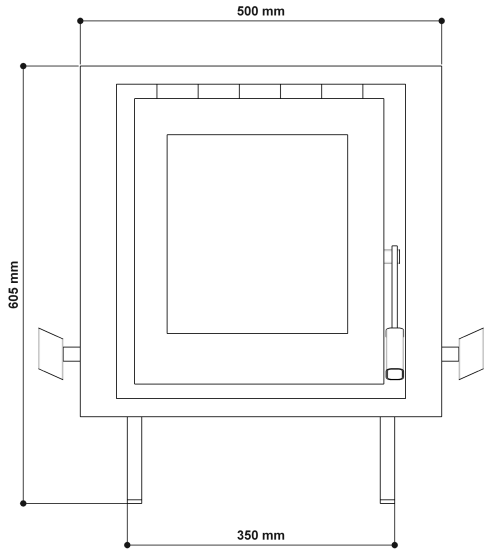
500 mm
605 mm
350 mm

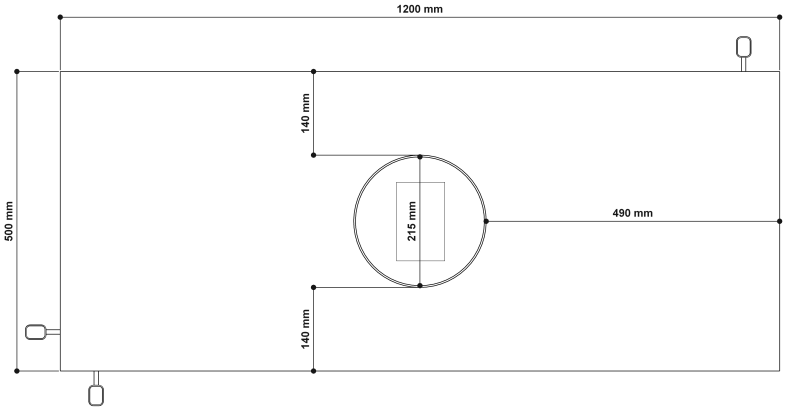
1200 mm
140 mm
500 mm
215 mm
490 mm
140 mm

Veneziana

