FICHA TÉCNICA:

Modelo	Novara 1000 Tripla Face G
Dimensões	1000x605x500 LxAxP
Combustível	Lenha
Potência	13kw
Rendimento (Vol. Aquecido) área piso	120 a 140m²
Consumo	3,4kw/h
Eficiência Aproximada	70%
Volume Aquecido	300 a 350m³
Ventilador	Opcional
Dupla Combustão	Não
Diâmetro da Chaminé	180mm
Peso	110kg
Material	Aço Carbono
Comprimento Recomendável dos Toros	700mm
Material da Chapa Guarda Fogo	Aço Carbono
Volume da Fornalha	0,15m³
Tamanho do Vidro	745 x 255mm
Veneziana	Sim

IMAGENS

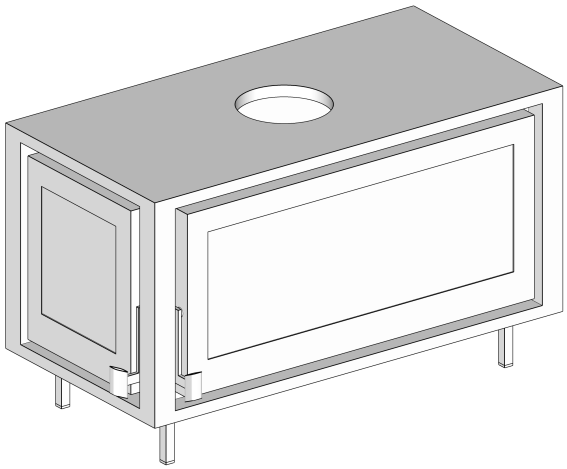

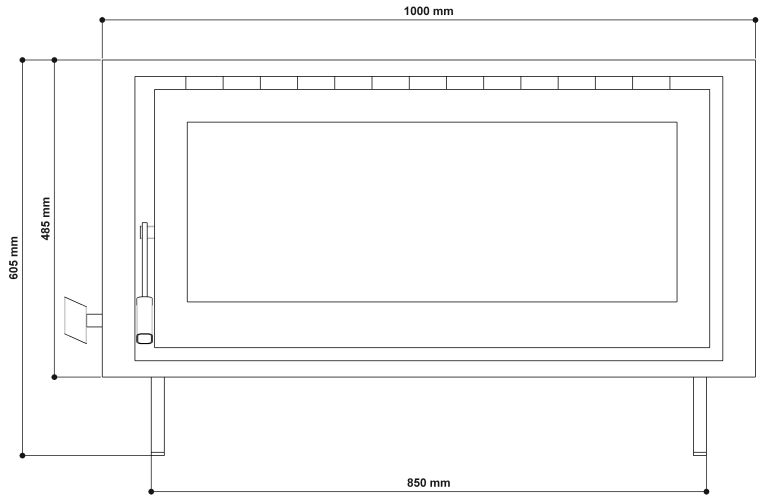
1000 mm
605 mm
485 mm
850 mm

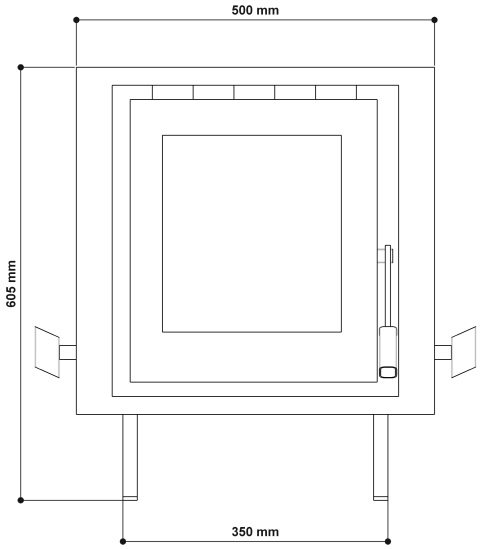
500 mm
605 mm
350 mm

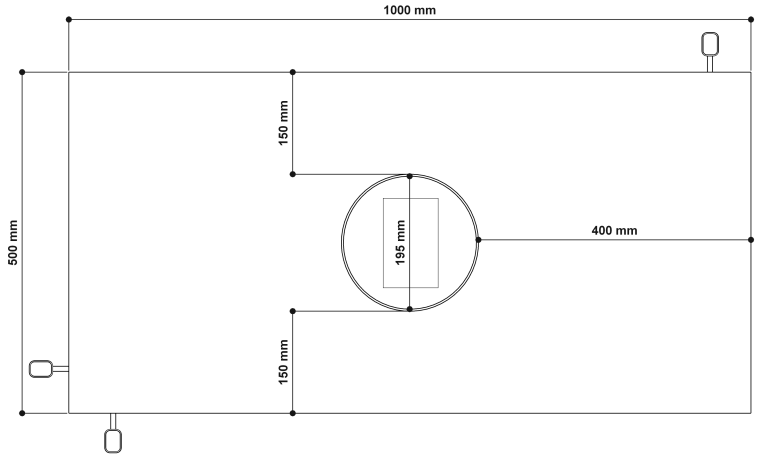
1000 mm
150 mm
500 mm
195 mm
400 mm
150 mm

Veneziana

