FICHA TÉCNICA:

Modelo	Novara 800 Tripla Face G
Dimensões	800x605x500 LxAxP
Combustível	Lenha
Potência	10kw
Rendimento (Vol. Aquecido) área piso	90 a 110m²
Consumo	3,4kw/h
Eficiência Aproximada	70%
Volume Aquecido	225 a 275m³
Ventilador	Opcional
Dupla Combustão	Não
Diâmetro da Chaminé	150mm
Peso	80kg
Material	Aço Carbono
Comprimento Recomendável dos Toros	600mm
Material da Chapa Guarda Fogo	Aço Carbono
Volume da Fornalha	0,13m³
Tamanho do Vidro	545 x 255mm
Veneziana	Sim

IMAGENS

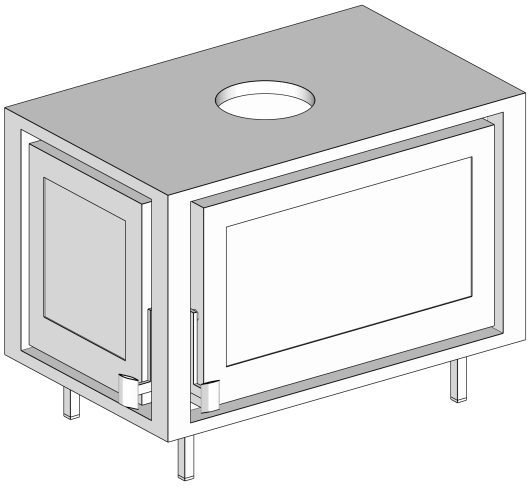

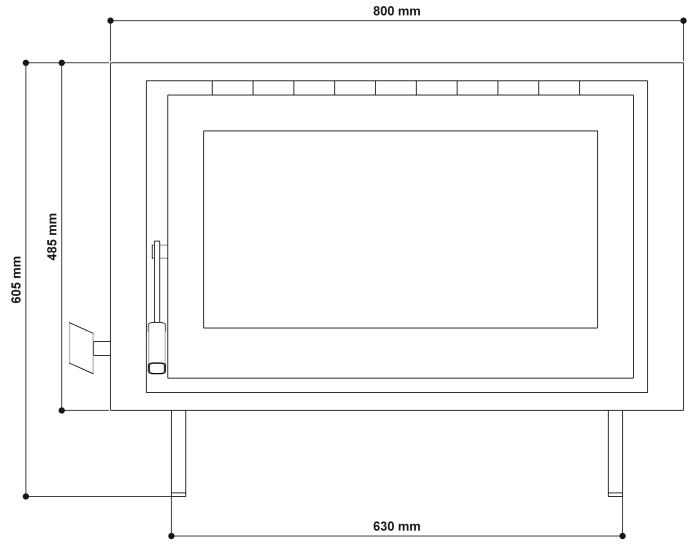
800 mm
485 mm
605 mm
630 mm

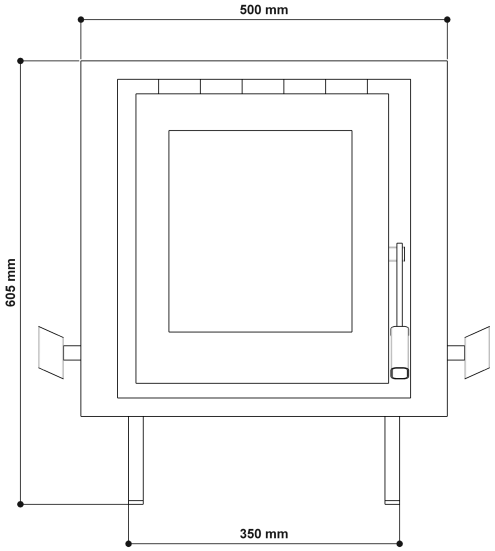
500 mm
605 mm
350 mm

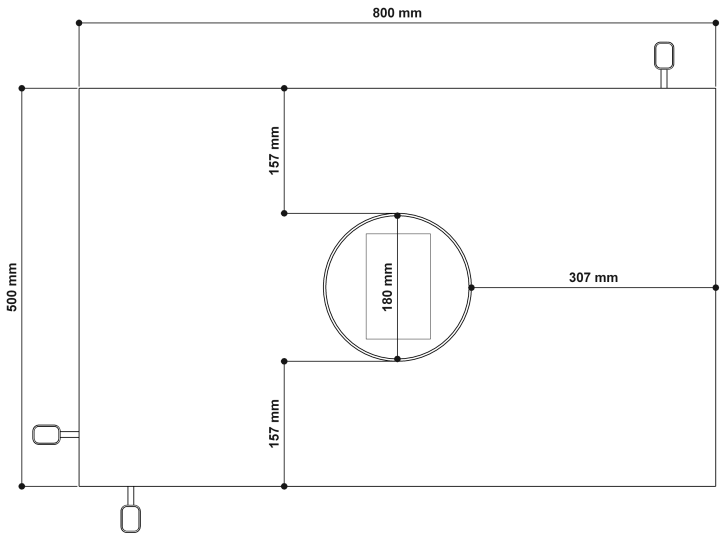
800 mm
157 mm
500 mm
180 mm
307 mm
157 mm

Veneziana

