FICHA TÉCNICA:

Modelo	Novara Angolo Dupla Face D ou E 1200
Dimensões	1200x605x500 LxAxP
Combustível	Lenha
Potência	15kw
Rendimento (Vol. Aquecido) área piso	160 a 200m²
Consumo	4kw/h
Eficiência Aproximada	70%
Volume Aquecido	400 a 450m³
Ventilador	Sim
Dupla Combustão	Sim
Diâmetro da Chaminé	180mm
Peso	120kg
Material	Aço Carbono
Comprimento Recomendável dos Toros	900mm
Material da Chapa Guarda Fogo	Aço Carbono
Volume da Fornalha	0,17m³
Tamanho do Vidro	905 x 255mm
Veneziana	Sim

IMAGENS

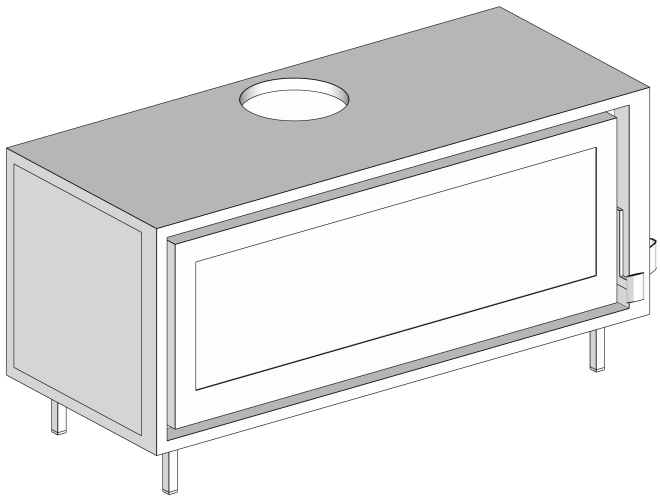

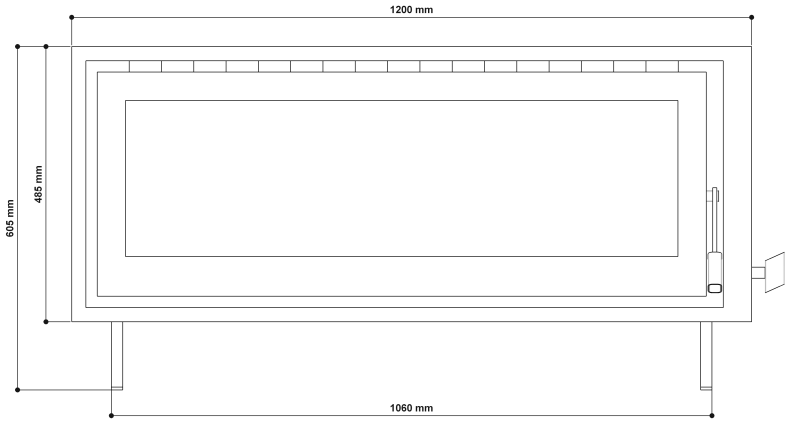
1200 mm
605 mm
485 mm
1060 mm

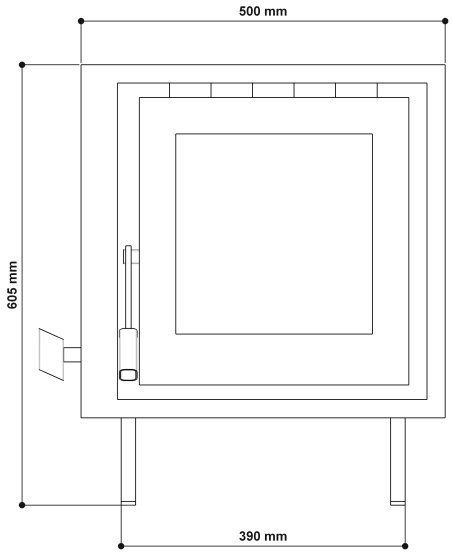
500 mm
605 mm
390 mm

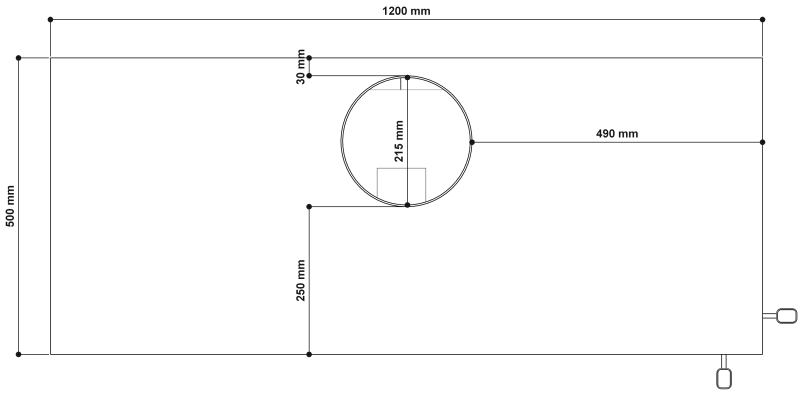
1200 mm
30 mm
215 mm
490 mm
500 mm
250 mm

Veneziana

