FICHA TÉCNICA:

Modelo	Abruzzo 1260 Dupla Face Insert
Dimensões	1260x620x500 LxAxP
Combustível	Lenha
Potência	15kw
Rendimento (Vol. Aquecido) área piso	160 a 180m²
Consumo	4 kw/h
Eficiência Aproximada	70%
Volume Aquecido	400 a 450m³
Ventilador	Opcional
Dupla Combustão	Sim
Diâmetro da Chaminé	180mm
Peso	120kg
Material	Aço Carbono
Comprimento Recomendável dos Toros	900mm
Material da Chapa Guarda Fogo	Aço Carbono
Volume da Fornalha	0,15m³
Tamanho do Vidro	1040 x 255mm
Veneziana	Sim

IMAGENS

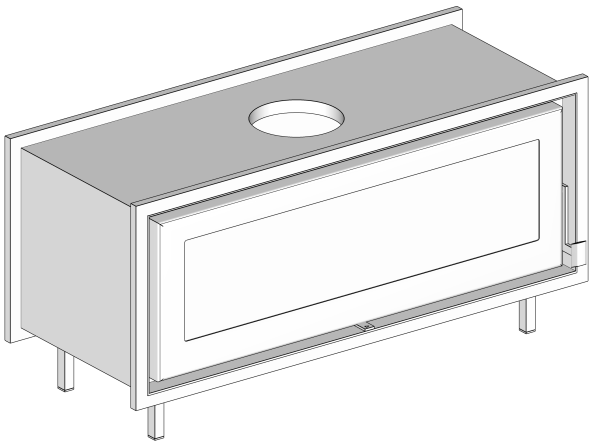

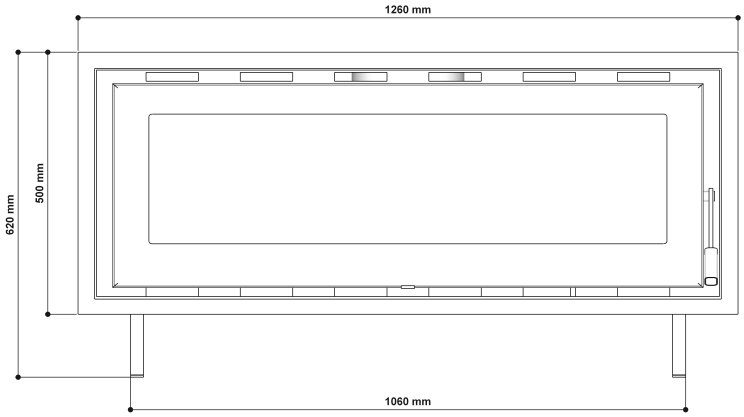
1260 mm
620 mm
500 mm
1060 mm

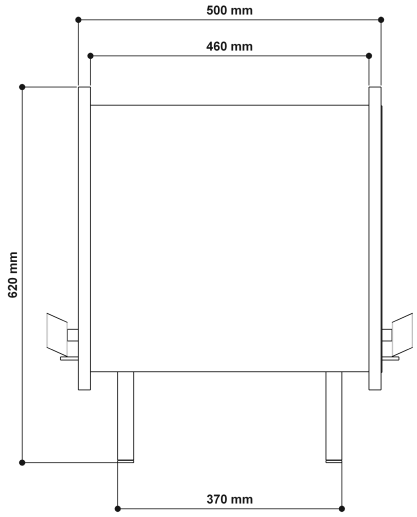
500 mm
460 mm
620 mm
370 mm

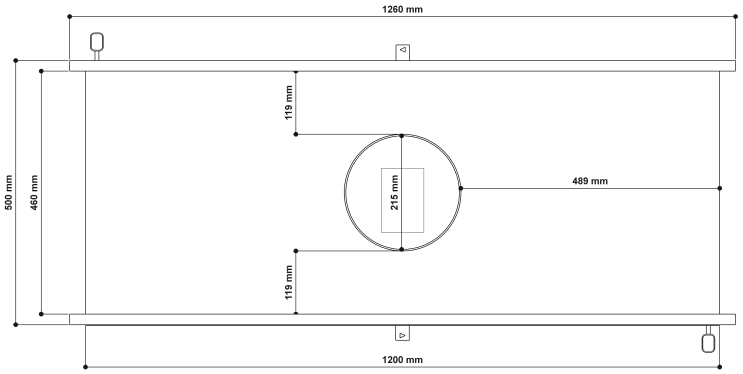
1260 mm
119 mm
489 mm
215 mm
500 mm
460 mm
119 mm
1200 mm

Veneziana

