FICHA TÉCNICA:

Modelo	Abruzzo 1060 Dupla Face Insert
Dimensões	1060x620x500 LxAxP
Combustível	Lenha
Potência	13kw
Rendimento (Vol. Aquecido) área piso	120 a 140m²
Consumo	3,7 kw/h
Eficiência Aproximada	70%
Volume Aquecido	300 a 350m³
Ventilador	Opcional
Dupla Combustão	Sim
Diâmetro da Chaminé	180mm
Peso	100kg
Material	Aço Carbono
Comprimento Recomendável dos Toros	750mm
Material da Chapa Guarda Fogo	Aço Carbono
Volume da Fornalha	0,13m³
Tamanho do Vidro	840 x 255mm
Veneziana	Sim

IMAGENS

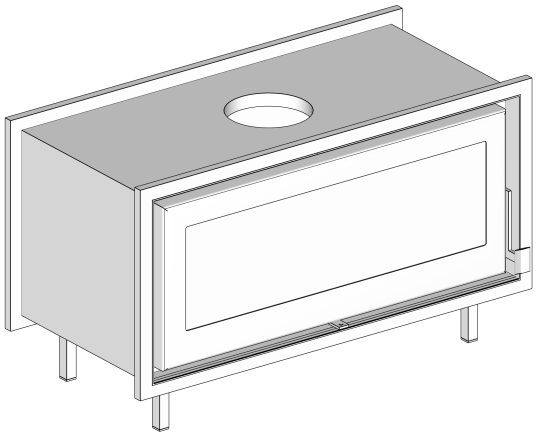

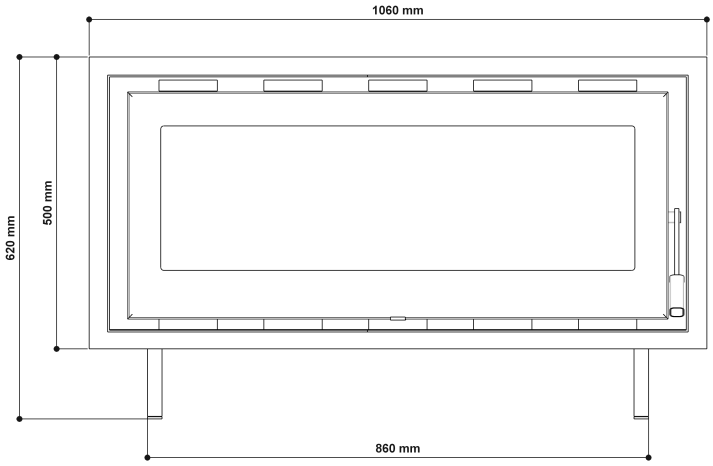
1060 mm
620 mm
500 mm
860 mm

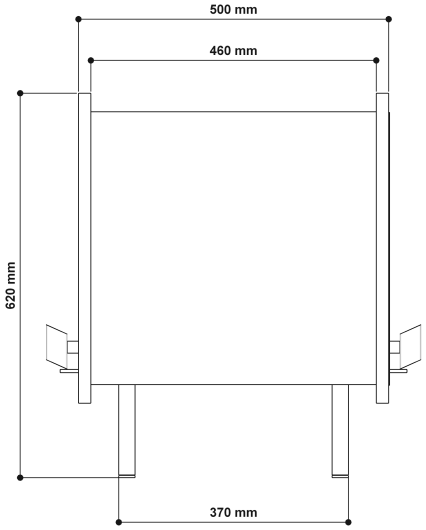
500 mm
460 mm
620 mm
370 mm

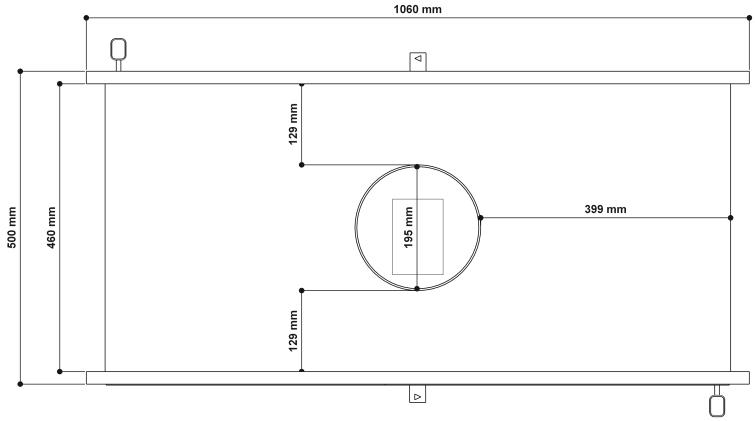
1060 mm
129 mm
500 mm
460 mm
195 mm
399 mm
129 mm

Veneziana

