FICHA TÉCNICA:

Modelo	Abruzzo 860 Dupla Face Insert
Dimensões	860x620x500 LxAxP
Combustível	Lenha
Potência	10kw
Rendimento (Vol. Aquecido) área piso	90 a 110m²
Consumo	3 kw/h
Eficiência Aproximada	70%
Volume Aquecido	225 a 275m³
Ventilador	Opcional
Dupla Combustão	Sim
Diâmetro da Chaminé	180mm
Peso	80kg
Material	Aço Carbono
Comprimento Recomendável dos Toros	600mm
Material da Chapa Guarda Fogo	Aço Carbono
Volume da Fornalha	0,10m³
Tamanho do Vidro	640 x 255mm
Veneziana	Sim

IMAGENS

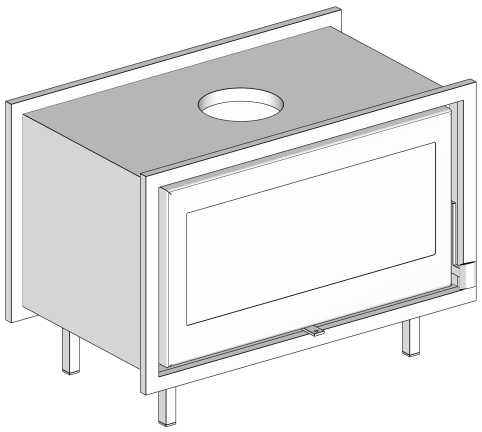

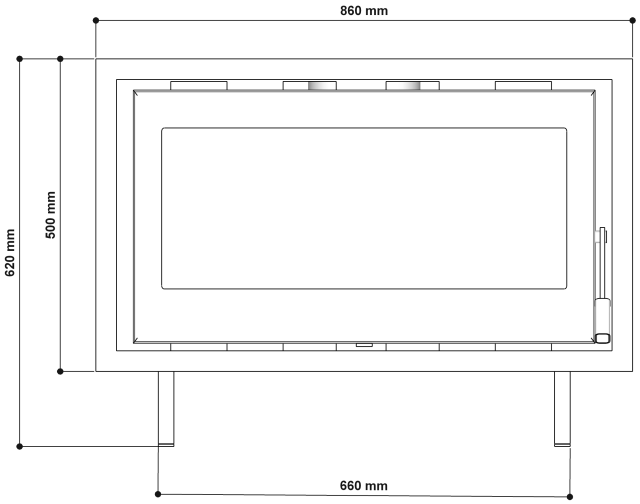
860 mm
620 mm
500 mm
660 mm

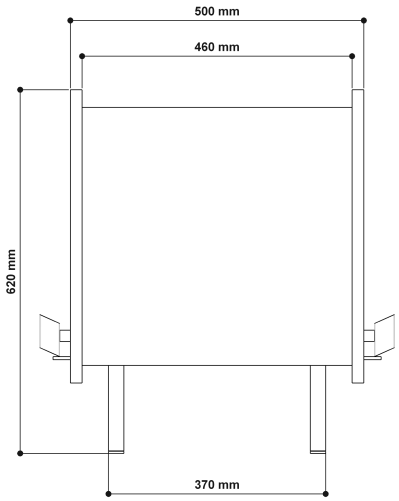
500 mm
460 mm
620 mm
370 mm

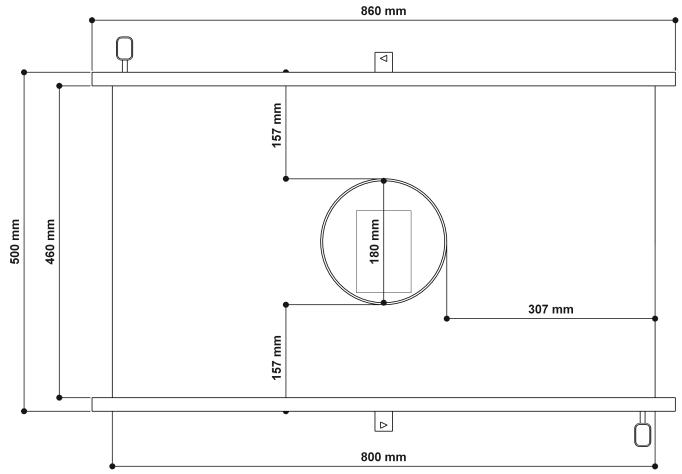
860 mm
157 mm
500 mm
460 mm
180 mm
307 mm
157 mm
800 mm

Veneziana

