## FICHA TÉCNICA:

| | |
|---|---|
| **Modelo** | Lareira a Lenha Grand Firenze Coifa |
| **Dimensões** | 1070x1110x545 LxAxP |
| **Combustível** | Lenha |
| **Potência** | 14kw |
| **Rendimento (Vol. Aquecido) área piso** | 200 a 220m² |
| **Consumo** | 5kw/h |
| **Eficiência Aproximada** | 70% |
| **Volume Aquecido** | 600m³ |
| **Ventilador** | Sim |
| **Dupla Combustão** | Sim |
| **Diâmetro da Chaminé** | 195mm |
| **Peso** | 160kg |
| **Material** | Aço Carbono |
| **Comprimento Recomendável dos Toros** | 700mm |
| **Material da Chapa Guarda Fogo** | Aço Carbono |
| **Volume da Fornalha** | 0,15m³ |
| **Tamanho do Vidro** | 770 x 375mm |
| **Veneziana** | Sim |

## IMAGENS

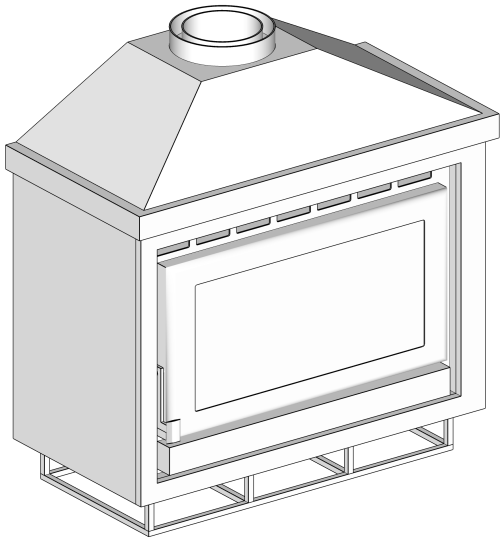

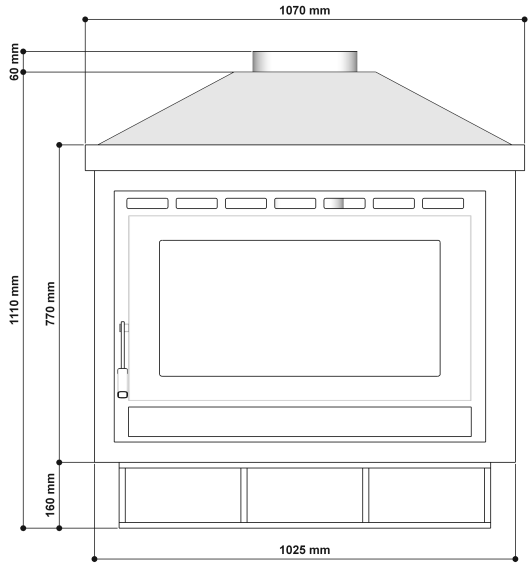
1070 mm
60 mm
1110 mm
770 mm
160 mm
1025 mm

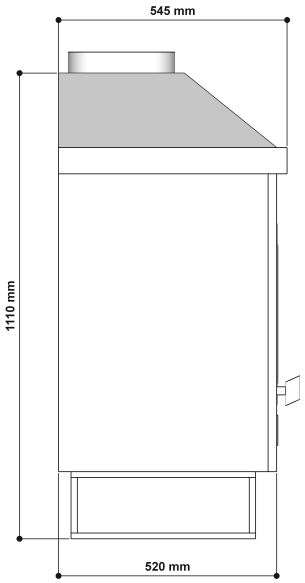
545 mm
1110 mm
520 mm

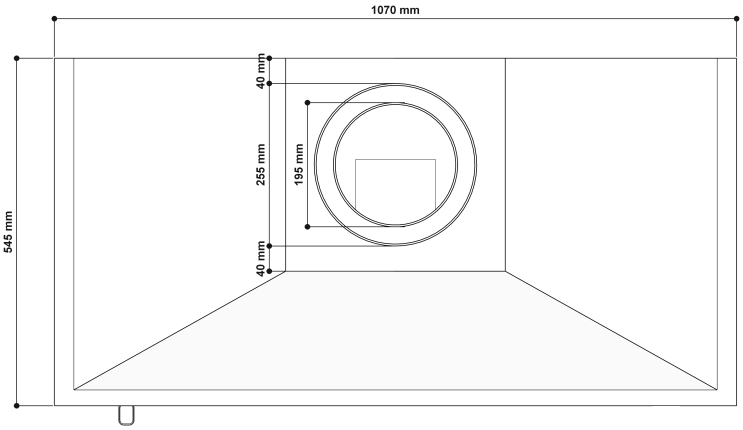
1070 mm
40 mm
255 mm
195 mm
40 mm
545 mm

Veneziana

